女子ダブルス

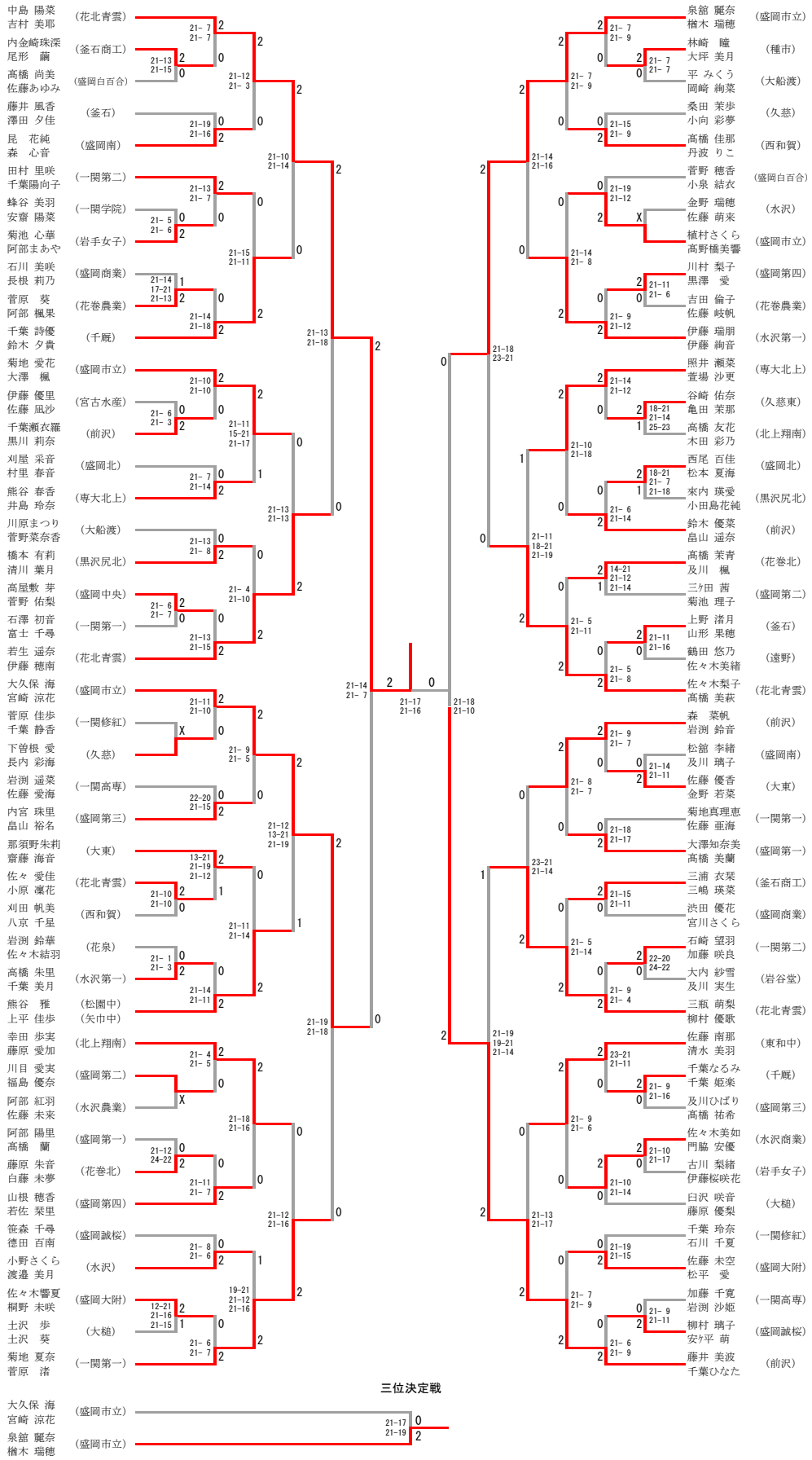
中島 陽菜 吉村 美耶 (花北青雲)
内金崎珠深 尾形 繭 (釜石商工)
高橋 尚美 佐藤あゆみ (盛岡白百合)
藤井 風香 澤田 夕佳 (釜石)
昆 花純 森 心音 (盛岡南)
田村 里咲 千葉陽向子 (一関第二)
蜂谷 美羽 安齋 陽菜 (一関学院)
菊池 心華 阿部まあや (岩手女子)
石川 美咲 長根 莉乃 (盛岡商業)
菅原 葵 阿部 楓果 (花巻農業)
千葉 詩優 鈴木 夕貴 (千厩)
菊地 愛花 大澤 楓 (盛岡市立)
伊藤 優里 佐藤 凪沙 (宮古水産)
千葉瀬衣羅 黒川 莉奈 (前沢)
刈屋 采音 村里 春音 (盛岡北)
熊谷 春香 井島 玲奈 (専大北上)
川原まつり 菅野菜奈香 (大船渡)
橋本 有莉 清川 葉月 (黒沢尻北)
高屋敷 芽 菅野 佑梨 (盛岡中央)
石澤 初音 富士 千尋 (一関第一)
若生 遥奈 伊藤 穂南 (花北青雲)
大久保 海 宮崎 涼花 (盛岡市立)
菅原 佳歩 千葉 静香 (一関修紅)
下曽根 愛 長内 彩海 (久慈)
岩渕 遥菜 佐藤 愛海 (一関高専)
内宮 珠里 畠山 裕名 (盛岡第三)
那須野朱莉 齋藤 海音 (大東)
佐々 愛佳 小原 凜花 (花北青雲)
刈田 帆美 八京 千星 (西和賀)
岩渕 鈴華 佐々木結羽 (花泉)
高橋 朱里 千葉 美月 (水沢第一)
熊谷 雅 上平 佳歩 (松園中) (矢巾中)
幸田 歩実 藤原 愛加 (北上翔南)
川目 愛実 福島 優奈 (盛岡第二)
阿部 紅羽 佐藤 未来 (水沢農業)
阿部 陽里 高橋 蘭 (盛岡第一)
藤原 朱音 白藤 未夢 (花巻北)
山根 穂香 若佐 栞里 (盛岡第四)
笹森 千尋 徳田 百南 (盛岡誠桜)
小野さくら 渡邉 美月 (水沢)
佐々木響夏 桐野 未咲 (盛岡大附)
土沢 歩 土沢 葵 (大槌)
菊地 夏奈 菅原 渚 (一関第一)
泉舘 麗奈 楢木 瑞穂 (盛岡市立)
林崎 瞳 大坪 美月 (種市)
平 みくう 岡崎 絢菜 (大船渡)
桑田 茉歩 小向 彩夢 (久慈)
高橋 佳那 丹波 りこ (西和賀)
菅野 穂香 小泉 結衣 (盛岡白百合)
金野 瑞穂 佐藤 萌来 (水沢)
植村さくら 髙野橋美響 (盛岡市立)
川村 梨子 黒澤 愛 (盛岡第四)
吉田 倫子 佐藤 岐帆 (花巻農業)
伊藤 瑞朋 伊藤 絢音 (水沢第一)
照井 瀬菜 萱場 沙更 (専大北上)
谷崎 佑奈 亀田 茉那 (久慈東)
高橋 友花 木田 彩乃 (北上翔南)
西尾 百佳 松本 夏海 (盛岡北)
來内 瑛愛 小田島花純 (黒沢尻北)
鈴木 優菜 畠山 遥奈 (前沢)
髙橋 茉青 及川 楓 (花巻北)
三ケ田 茜 菊池 理子 (盛岡第二)
上野 渚月 山形 果穂 (釜石)
鶴田 悠乃 佐々木美緒 (遠野)
佐々木梨子 髙橋 美萩 (花北青雲)
森 菜帆 岩渕 鈴音 (前沢)
松舘 李緒 及川 璃子 (盛岡南)
佐藤 優香 金野 若菜 (大東)
菊地真理恵 佐藤 亜海 (一関第一)
大澤知奈美 髙橋 美蘭 (盛岡第一)
三浦 衣栞 三嶋 瑛菜 (釜石商工)
渋田 優花 宮川さくら (盛岡商業)
石崎 望羽 加藤 咲良 (一関第二)
大内 紗雪 及川 実生 (岩谷堂)
三瓶 萌梨 柳村 優歌 (花北青雲)
佐藤 南那 清水 美羽 (東和中)
千葉なるみ 千葉 姫楽 (千厩)
及川ひばり 髙橋 祐希 (盛岡第三)
佐々木美如 門脇 安優 (水沢商業)
古川 梨緒 伊藤桜咲花 (岩手女子)
臼沢 咲音 藤原 優梨 (大槌)
千葉 玲奈 石川 千夏 (一関修紅)
佐藤 未空 松平 愛 (盛岡大附)
加藤 千寛 岩渕 沙姫 (一関高専)
柳村 璃子 安ケ平 萌 (盛岡誠桜)
藤井 美波 千葉ひなた (前沢)
三位決定戦
大久保 海 宮崎 涼花 (盛岡市立)
泉舘 麗奈 楢木 瑞穂 (盛岡市立)